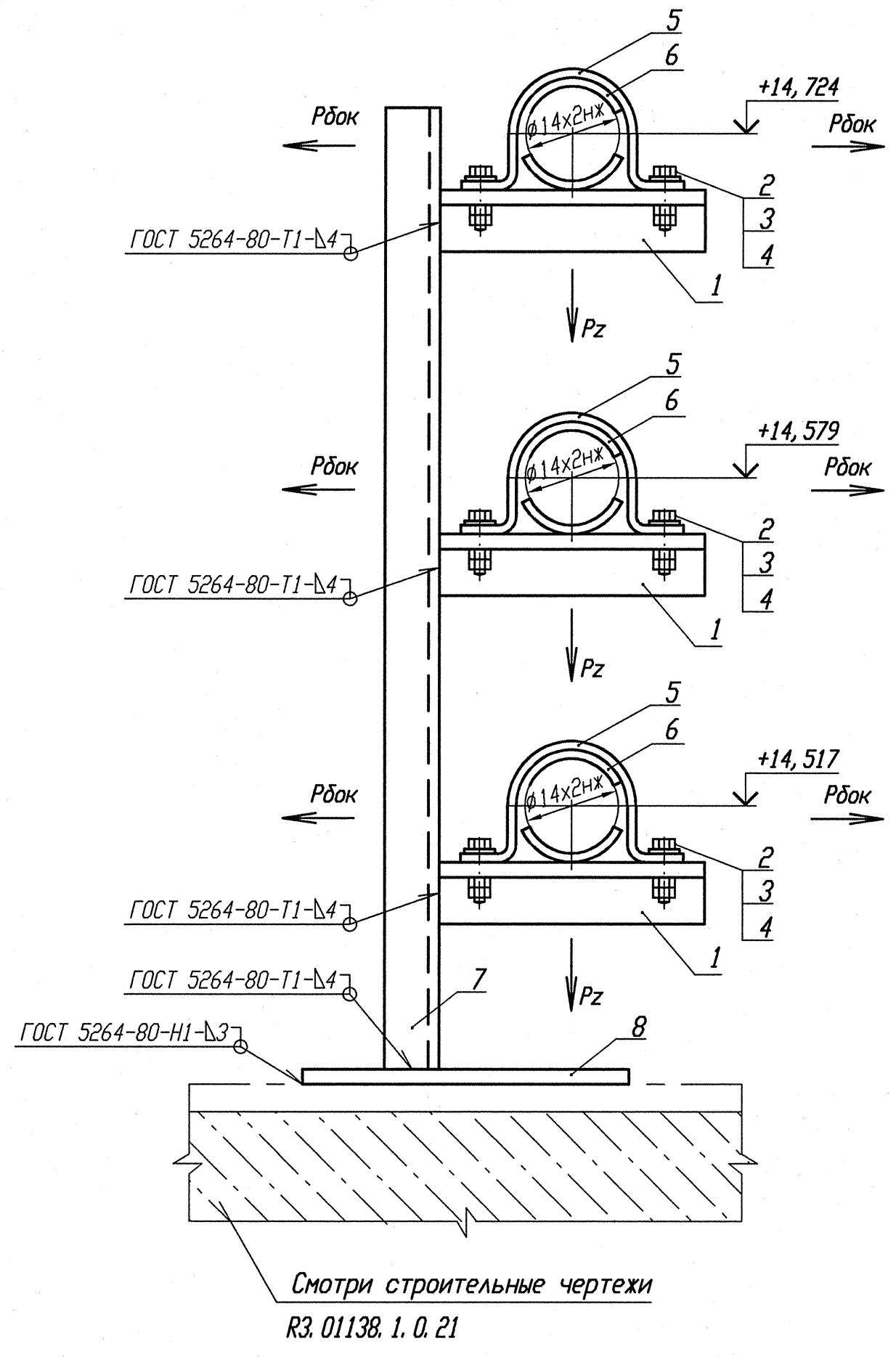

Деталь поз. 5 (Lр=130)

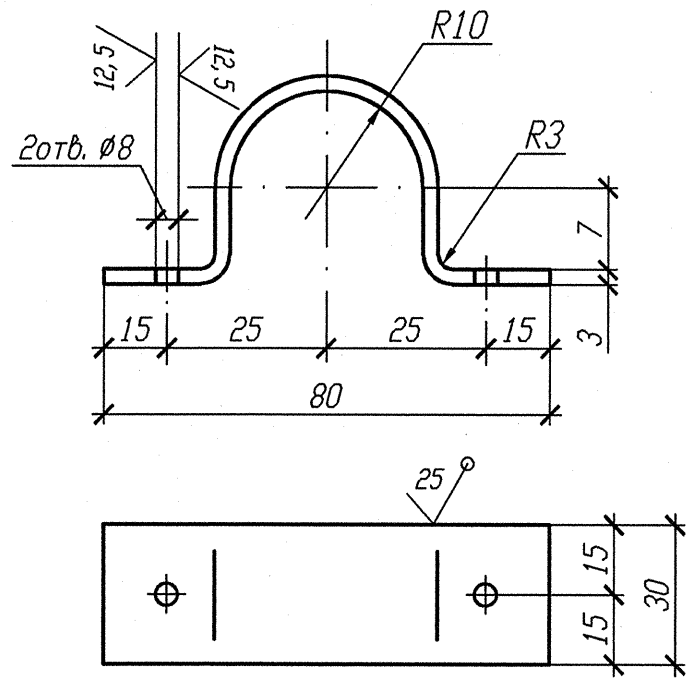

Деталь поз. 6

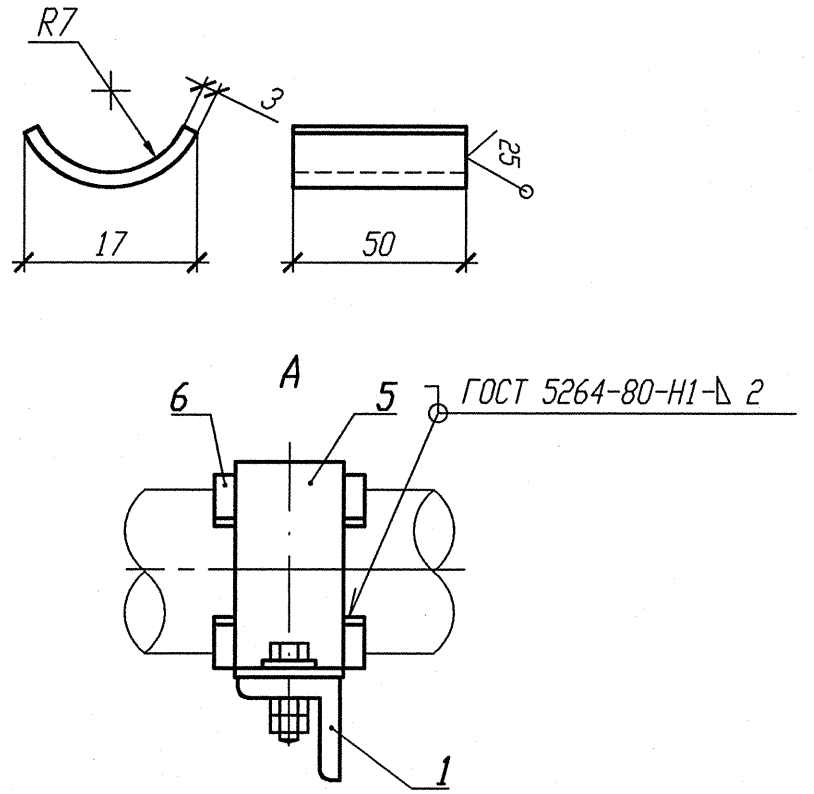

Номер опоры	3TV10Y347	3TV10Y348	3TV10Y349
Нагрузка на опору Pz(кН)	0, 061	0, 057	0, 043
Нагрузка на опору Рбок(кН)	0, 016	0, 017	0, 029
Отметка опоры	+14, 724	+14, 579	+14, 517

1 Привязку опоры смотри изометрический чертеж 3TV11Z07, 3TV11Z14, 3TV11Z40.
2 Сварку производить по ГОСТ 5264-80.
3 Отметка трубопровода подлежит уточнению в соответствии с уклоном трубопровода.
4 Максимальная нагрузка на опору Р дана с учетом сейсмического воздействия.
5 Спецификация составлена на три опоры.
6 Изготовить один комплект.

Спецификация деталей

Поз.	Обозначение	Наименование	Кол.	Материал	Масса, кг ед.	Масса, кг общ.	Приме-чание
1	ГОСТ 8509-93	Уголок В- 35х35х4 l=150	3	Ст 3 пс 2-сб ГОСТ 535-2005	0, 315	0, 945	
2	ГОСТ 7798-70	Болт М6-6gх30. 56. 35	6	35 ГОСТ 1050-88	0, 009	0, 054	
3	ГОСТ 11371-88	Шайба А. 6х2. 02. Ст3пс	6	ОЖ360В-2-IV-Ст3пс ГОСТ 16523-97	0, 0014	0, 0084	
4	ГОСТ 5915-70	Гайка М6-6Н. 8. 35	12	35 ГОСТ 1050-88	0, 0026	0, 0312	
5	БК-1998784	Полухомут Б-ПН-3х130х30	3	ОЖ360В-4-IV-Ст3сп-сб ГОСТ 16523-97	0, 08	0, 24	
6	БК-1998785	Прокладка Б-ПН-3х22х50	6	12Х18Н10Т-МАг ГОСТ 5582-75	0, 03	0, 18	
7	ГОСТ 8240-97	Швеллер 10У l=1500	1	Ст 3 пс 2-сб ГОСТ 535-2005	12, 885	12, 885	
8	ГОСТ 19903-74	Лист Б-ПН 4х110х70	1	Ст 3 сп 5-сб ГОСТ 14637-89	0, 242	0, 242	
	ГОСТ 2246-70	Проволока		СВ-04Х19Н11М3		-	
	ГОСТ 9467-75	Электроды		УОНИИ 13/45		-	
					Итого:	14, 586	

АРХИВНЫЙ ЭКЗЕМПЛЯР

Инв. N подл. | Подп. и дата | Взам. инв. N
R3. 03732. 1. 0. 13 | 12. 03. 13 |

Изм.	Кол. уч.	Лист	Nдок.	Подпись	Дата
Инж. 2к.		Случевская			12. 02
Пров. инж. 1к.		Швабинский			12. 02
Пров. вед. инж.		Махотина			12. 02
Н. контр.		Краснояров			13. 02

Инв. N подл. R3. 03732. 1. 0. 13
Лист 198

R3. TV10. 3095. 013. 03. 00. 116

Ростовская АЭС Блок 3

Редукторное отделение
Герметичная часть
Трубопроводы отбора проб
Рр больше 2. 2 МПа

Стадия	Лист	Листов
Р		1

Опора скользящая направляющая
3TV10Y347, 3TV10Y348, 3TV10Y349

ОАО "НИАЭП" 2013